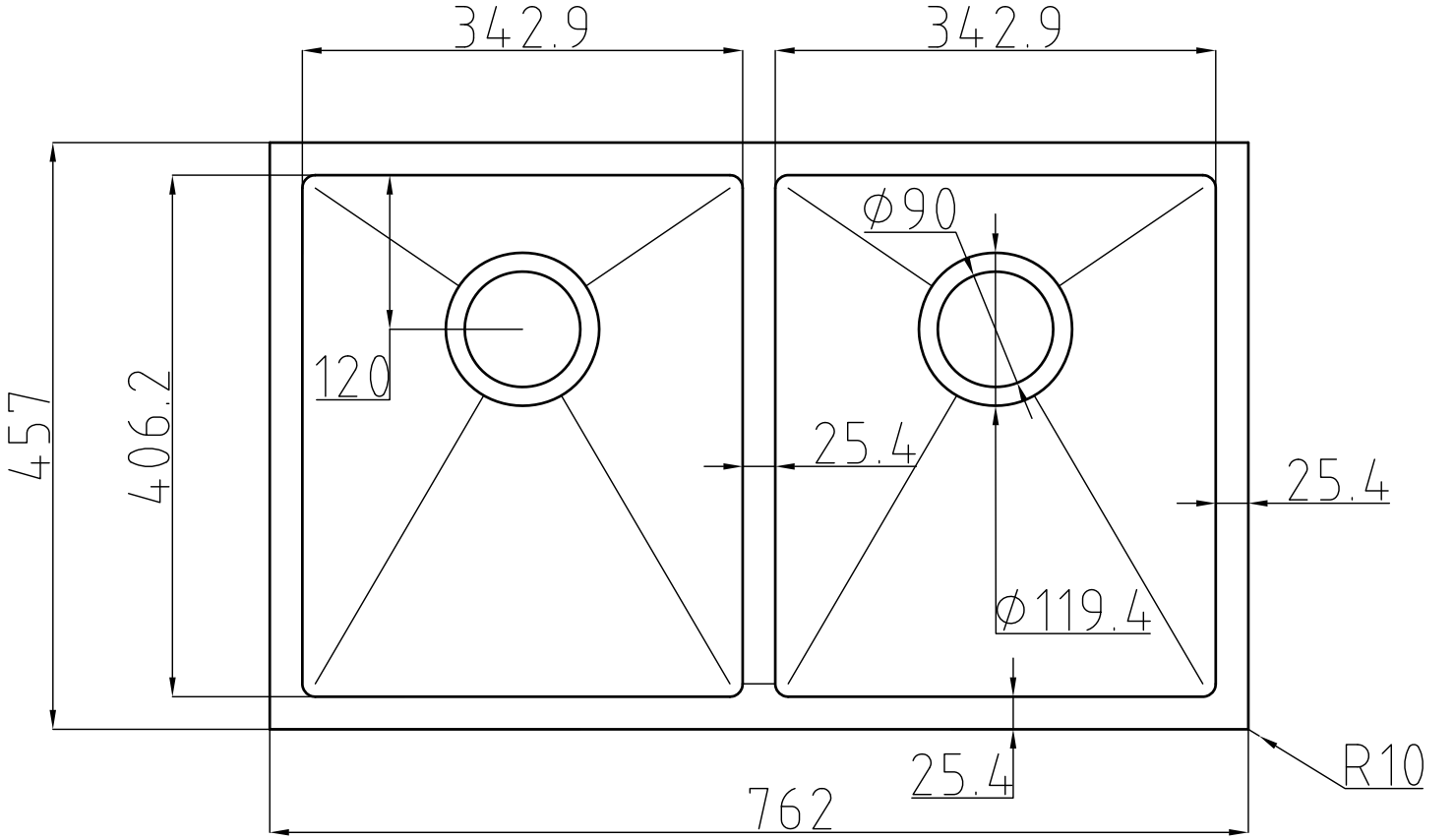
342.9
342.9
457
406.2
120
Ø90
25.4
25.4
Ø119.4
25.4
R10
762

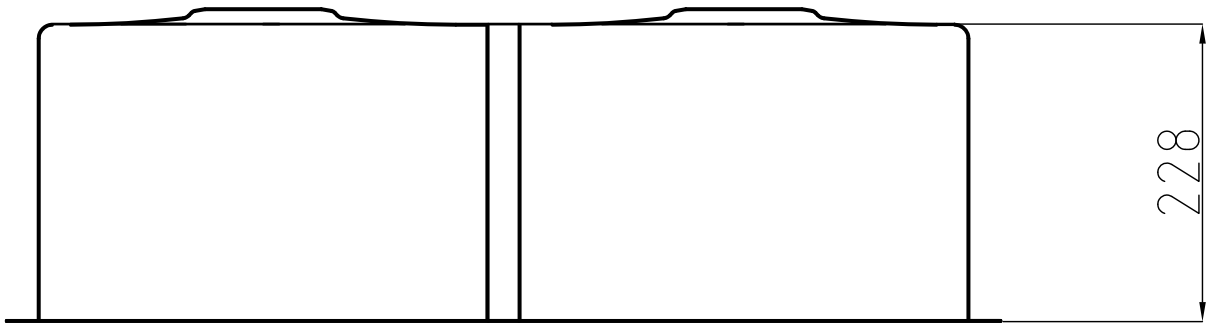
228